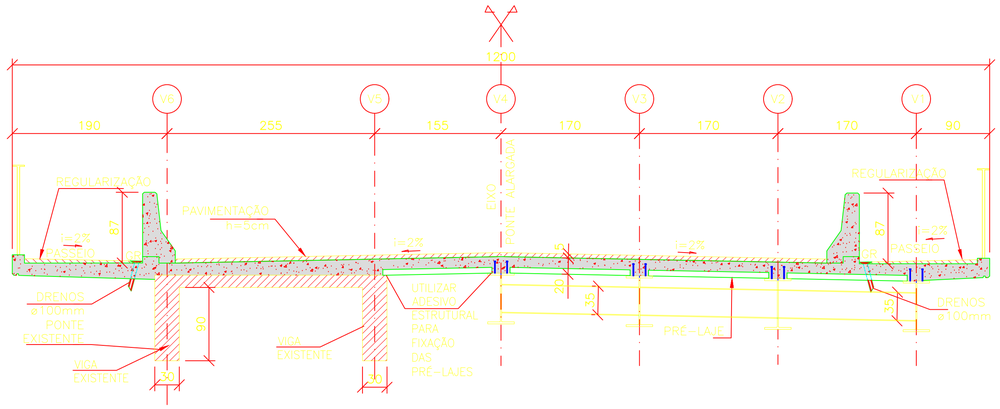

CORTE G-G
ESC. 1:75

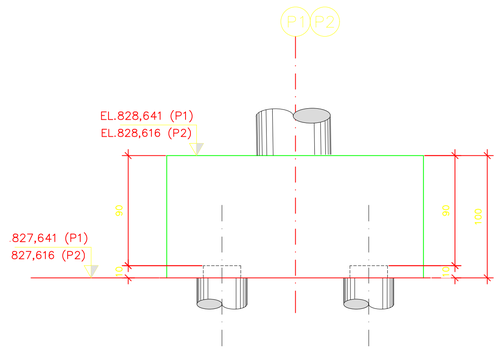

CORTE N – N
ESC. 1:25

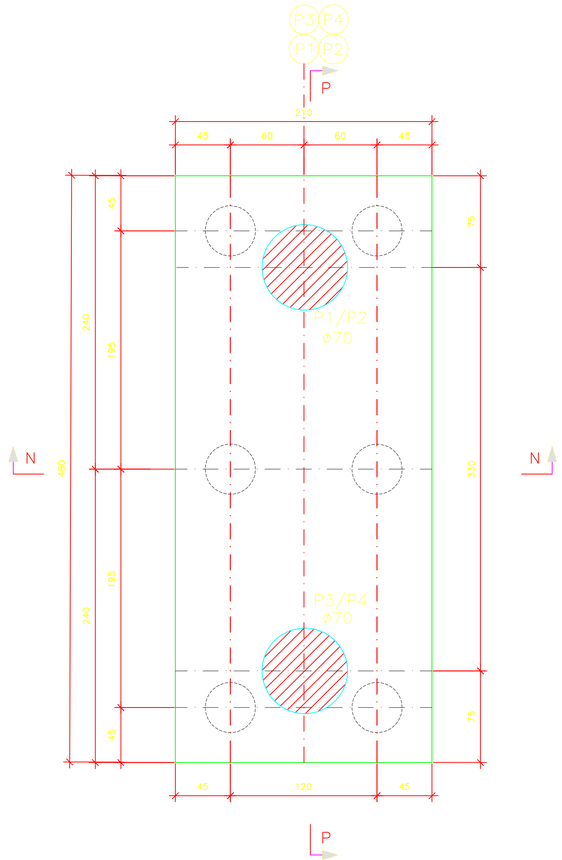

B1 a B2 (2x)
ESC. 1:25

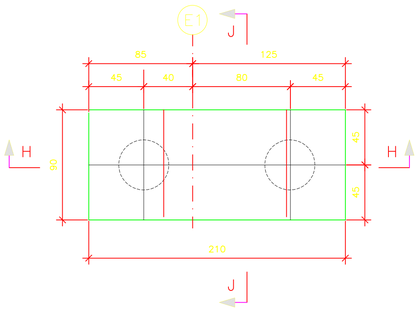

BL1 a BL3 (3x)
ESC. 1:25

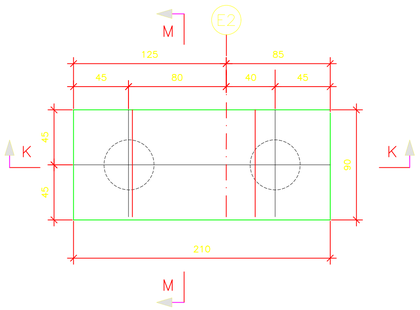

BL4 a BL6 (3x)
ESC. 1:25

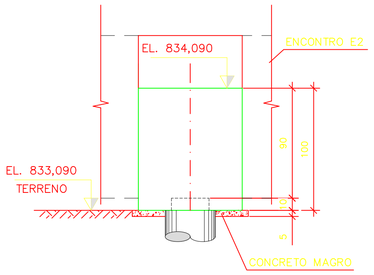

CORTE M – M
ESC. 1:25

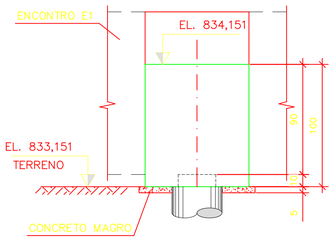

CORTE J – J
ESC. 1:25

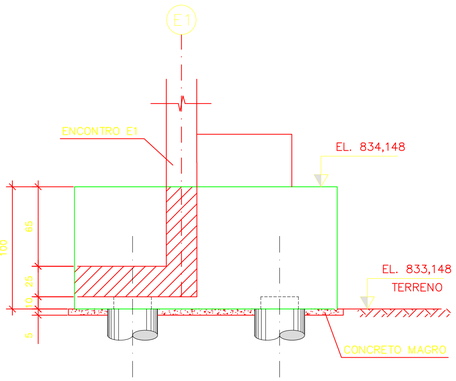

CORTE H – H
ESC. 1:25

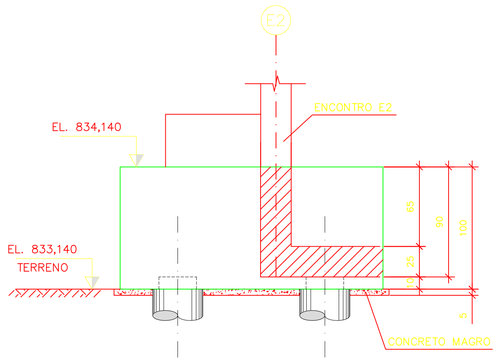

CORTE K – K
ESC. 1:25

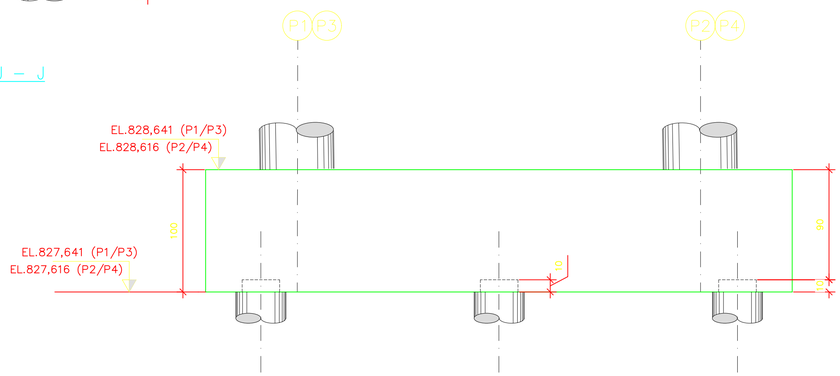

CORTE P – P
ESC. 1:25

NOTAS:

1– COTAS EM CENTÍMETROS, ELEVAÇÕES EM METRO, EXCETO ONDE INDICADO;
2– PONTE PROJETADA PARA TB45 tf DA NBR 7188–2013;
3– CLASSE DE AGRESSIVIDADE III – "FORTE", PARA ELEMEN_ EM CONTATO COM A ÁGUA DO RIO E II – "MODERADA" PARA DEMAIS ELEMENTOS, CONFORME NBR 6118–2014;
4– CONCRETO:
–Fck≥40MPa: LAJES E VIGAS DA SUPERESTRUTURA, PILARES E BLOCOS EM CONTATO COM ÁGUA DO RIO;
–Fck≥25MPa: ENCONTROS, ALAS, LAJES DE TRANSIÇÃO, GUARDA–RODAS;
5– DURANTE A CONSTRUÇÃO DEVE SER GARANTIDO A CONTINUIDADE DO TRÁFEGO DE VEÍCULOS E PEDESTRES.

REV.	T.E.	DESCRIÇÃO	PROJ.	DES.	VER.	APR.	DATA
1	B	REVISÃO GERAL	DAC	DAC	WVB	–	FEV/20
0	B	PARA APROVAÇÃO	MCCJ	TALM	FCSS	–	SET/18

REVISÕES

T.E. TIPO DE EMISSÃO: (A) PRELIMINAR (B) PARA APROVAÇÃO (C) PARA CONHECIMENTO (D) PARA COTAÇÃO (E) PARA CONSTRUÇÃO (F) CONFORME COMPRADO (G) CONFORME CONSTRUÍDO (H) CANCELADO

epc

DIRETORIA DE PROJETOS

ENG.º COORDENADOR:	RT:	DESENHO:	ESCALA: INDICADA	Eng.º Fiscal – CREA/MG
ENG.º PROJETISTA:	DESENHISTA:	VERIFICADO:	APROVADO:	Eng.º Chefe da GGT Eng.º Diretor da DP

DEER MG

DEPARTAMENTO DE EDIFICAÇÕES E ESTRADAS DE RODAGEM DE MINAS GERAIS

RODOVIA: MG–173
TRECHO: CACHOEIRA DE MINAS – PARAISÓPOLIS

PROJETO DE OBRA DE ARTE ESPECIAL
PONTE SOBRE O RIO SAPUCAÍ MIRIM (CONCEIÇÃO DOS OUROS)
CORTE G–G, BL1 a BL6, B1 e B2

FOLHA: 09/26